제 3822003480호

중고자동차성능·상태점검기록부 (☐ 자동차가격조사·산정 선택)

※ 자동차가격조사·산정은 매수인이 원하는 경우 제공하는 서비스입니다.

자동차 기본정보 (가격산정 기준가격은 매수인이 자동차가격조사·산정을 원하는 경우에만 기재합니다)

①차명	올란도 2.0 디젤 (세부모델:)		②자동차등록번호 31도0313
③연식	2014	④검사유효기간	2021-06-03 ~ 2023-06-02
⑤최초등록일	2014-06-03	⑦변속기종류	☑자동 ☐수동 ☐세미오토 ☐무단변속기 ☐기타 ( )
⑥차대번호	KLAYA75YDEK601451		
⑧사용연료	☐가솔린 ☑디젤 ☐LPG ☐하이브리드 ☐전기 ☐수소전기 ☐기타		
⑨원동기형식	Z20D1	⑩보증유형	☐자가보증 ☑보험사보증 [DB] 가격산정기준가격 0 0 0 0 0 만원

자동차 종합상태 (색상, 주요옵션, 가격조사·산정액 및 특기사항은 매수인이 자동차가격조사·산정을 원하는 경우에만 기재합니다)

⑪사용이력	상태	항목해당부품	가격조사·산정액 및 특기사항
주행거리 및 계기상태	☑양호 ☐불량 ☐많음 ☑보통 ☐적음	현재 주행거리 [104,114Km]	만원 만원
차대번호표기	☑양호 ☐부식 ☐훼손(오손)	☐상이 ☐변조(변타) ☐도말	만원
배출가스	☐일산화탄소 ☐탄화수소 ☐매연 % ppm, %		만원
튜닝	☑없음 ☐있음 ☐적법 ☐불법	☐구조 ☐장치	만원
특별이력	☑없음 ☐있음	☐침수 ☐화재	만원
용도변경	☐없음 ☑있음	☑렌트 ☐영업용	만원
색상	☐무채색 ☐유채색	☐전체도색 ☐색상변경	만원
주요옵션	☐없음 ☐있음	☐썬루프 ☐네비게이션 ☐기타	만원
리콜대상	☐해당없음 ☑해당	☐이행 ☑미이행	

사고·교환·수리 등 이력 (가격조사·산정액 및 특기사항은 매수인이 자동차가격조사·산정을 원하는 경우에만 기재합니다)

※ 상태표시 부호 : x (교환), w (판금 또는 용접), A (흠집), U (요철), C (부식), T (손상)
※ 하단 항목은 승용차 기준이며, 기타 자동차는 승용차에 준하여 표시

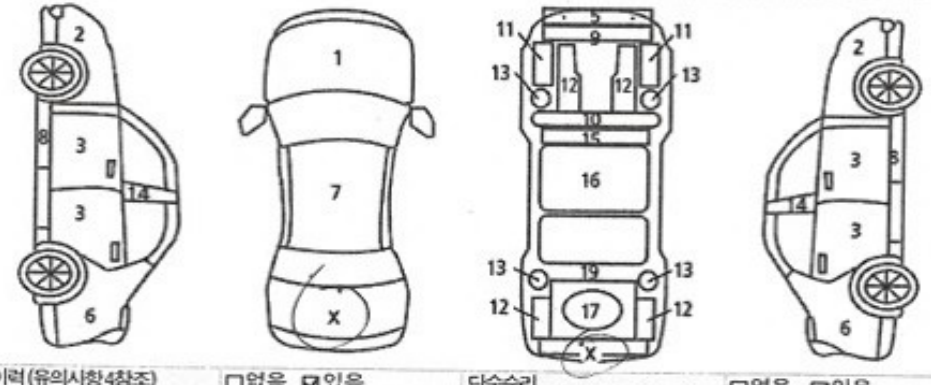

⑫사고이력(유의사항4참조) ☐없음 ☑있음 단순수리 ☐없음 ☑있음

⑬교환,판금등이상부위

			가격조사·산정액 및 특기사항
외판부위	1랭크	☐1.후드 ☐2.프론트휀더 ☐3.도어 ☒4.트렁크리드 ☐5.라디에이터 서포트(볼트체결부품)	만원
	2랭크	☐6.쿼터패널(리어휀다) ☐7.루브패널 ☐8.사이드실 패널	
주요골격	A랭크	☐9.프론트패널 ☐10.크로스멤버 ☐11.인사이드패널 ☐17.트렁크플로어 ☒18.리어패널	
	B랭크	☐12.사이드멤버 ☐13.휠하우스 ☐14.필러패널 (☐A, ☐B, ☐C) ☐19.패키지트레이	
	C랭크	☐15.대쉬패널 ☐16.플로어패널	

(117)

(2/4쪽)

자동차 세부상태 (가격조사·산정액 및 특기사항은 매수인이 자동차가격조사·산정을 원하는 경우에만 기재합니다)

⑭주요장치	항목해당부품		상태	가격조사·산정액
자기진단	원동기		☑양호 ☐불량	만원
	변속기		☑양호 ☐불량	
원동기	작동상태(공회전)		☑양호 ☐불량	만원
	오일 누유	실린더 커버(로커암 커버)	☑없음 ☐미세누유 ☐누유	
		실린더 헤드/개스킷	☑없음 ☐미세누유 ☐누유	
		실린더 블록/오일팬	☑없음 ☐미세누유 ☐누유	
	오일 유량		☑적정 ☐부족	
	냉각수 누수	실린더 헤드/개스킷	☑없음 ☐미세누수 ☐누수	
		워터펌프	☑없음 ☐미세누수 ☐누수	
		라디에이터	☑없음 ☐미세누수 ☐누수	
		냉각수 수량	☑적정 ☐부족	
	커먼레일		☑양호 ☐불량	
변속기	자동변속기 (A/T)	오일누유	☑없음 ☐미세누유 ☐누유	만원
		오일유량 및 상태	☑적정 ☐부족 ☐과다	
		작동상태(공회전)	☑양호 ☐불량	
	수동변속기 (M/T)	오일누유	☐없음 ☐미세누유 ☐누유	
		기어변속장치	☐양호 ☐불량	
		오일유량 및 상태	☐적정 ☐부족 ☐과다	
		작동상태(공회전)	☐양호 ☐불량	
동력전달	클러치 어셈블리		☐양호 ☐불량	만원
	등속죠인트		☑양호 ☐불량	
	추진축 및 베어링		☑양호 ☐불량	
	디퍼렌셜 기어		☑양호 ☐불량	
조향	동력조향 작동 오일 누유		☑없음 ☐미세누유 ☐누유	만원
	작동상태	스티어링 펌프	☑양호 ☐불량	
		스티어링 기어(MDPS포함)	☑양호 ☐불량	
		스티어링조인트	☑양호 ☐불량	
		파워고압호스	☑양호 ☐불량	
		타이로드엔드 및 볼 조인트	☑양호 ☐불량	
제동	브레이크 마스터 실린더오일 누유		☑없음 ☐미세누유 ☐누유	만원
	브레이크 오일 누유		☑없음 ☐미세누유 ☐누유	
	배력장치 상태		☑양호 ☐불량	
전기	발전기 출력		☑양호 ☐불량	만원
	시동 모터		☑양호 ☐불량	
	와이퍼 모터 기능		☑양호 ☐불량	
	실내송풍 모터		☑양호 ☐불량	
	라디에이터 팬 모터		☑양호 ☐불량	
	윈도우 모터		☑양호 ☐불량	
고전원 전기장치	충전구 절연 상태		☐양호 ☐불량	만원
	구동축전지 격리 상태		☐양호 ☐불량	
	고전원전기배선 상태(접속단자,피복,보호기구)		☐양호 ☐불량	
연료	연료누출(LP가스포함)		☑없음 ☐있음	만원

자동차 기타정보 (이 항목은 매수인이 자동차가격조사·산정을 원하는 경우에만 기재합니다)

	항목				가격조사·산정액
수리필요	외장	☐양호 ☐불량		내장 ☐양호 ☐불량	만원
	광택	☐양호 ☐불량		룸 크리닝 ☐양호 ☐불량	
	휠	☐양호 ☐불량	운전석 ☐전 ☐ 후 / 동반석 ☐ 전 ☐ 후 / ☐ 응급		
	타이어	☐양호 ☐불량	운전석 ☐ 전 ☐ 후 / 동반석 ☐ 전 ☐ 후 / ☐ 응급		
	유리	☐양호 ☐불량			
기본품목	보유상태	☐없음 ☐ 있음 (☐사용설명서 ☐안전삼각대 ☐잭 ☐잭)			

최종 가격조사 · 산정 금액 0 0 0 0 0 만원

이 가격조사 · 산정가격은 보험개발원의 차량기준가액을 바탕으로 한 기준가격과
(☐ 기술사회 ☐ 한국자동차진단보증협회) 기준서를 적용하였음

특기사항 및 점검자의 의견	성능 · 상태점검자	흠집(A) 요철(U) 손상(T) 보증제외.비금속 부품 및 탈부착 가능부품 점검제외.터보누유.부분판금. (보험콜센터 : 1811-8769. DB손해보험)
	가격 · 조사산정자	

유의사항

※ 중고자동차성능 · 상태점검의 보증에 관한 사항 등

1. • 자동차 매매업자는 성능 · 상태점검기록부(가격조사 · 산정 부분 제외)에 기재된 내용을 고지하지 아니하거나 거짓으로 고지함으로써 매수인에게 재산상 손해가 발생한 경우에는 그 손해를 배상할 책임을 집니다.
   • 자동차성능상태점검자가 거짓 또는 오류가 있는 성능상태점검 내용을 제공하여 아래의 보증기간 또는 보증거리 이내에 자동차의 실제 성능 · 상태가 다른 경우, 자동차매매업자는 매수인의 재산상 손해를 배상할 책임을 지며, 자동차성능상태점검자에게 이를 구상할 수 있습니다.(매수인이 성능상태점검자가 가입한 책임보험 등을 통해 별도로 배상받는 경우는 제외)
   • 자동차인도일부터 보증기간은 (30)일, 보증거리는 (2000)킬로미터로 합니다. (보증기간은 30일 이상, 보증거리는 2천킬로미터 이상이어야 하며, 그 중 먼저 도래한 것을 적용)
   • 자동차매매업자는 중고자동차 성능 · 상태점검기록부를 매수인에게 고지할 때 현행 자동차성능 · 상태점검자의 보증범위(국토교통부 고시)를 첨부하여 고지하여야 합니다. 동 보증범위는 '자동차성능 · 상태점검자의 보증범위'(국토교통부 고시)에 따르며, 법제처 국가법령정보센터 또는 국토교통부 홈페이지에서 확인할 수 있습니다.
   • 자동차의 리콜에 관한 사항은 자동차리콜센터(www.car.go.kr)에서 확인할 수 있습니다.
   • 자동차365(www.car365.go.kr)에서 실매물 조회 및 정비이력 확인을 확인할 수 있습니다.
     – 자동차365 > 자동차 실매물 검색 > 차량번호 입력
     – 자동차365 > 자동차 이력조회 > 매매용차량조회 > 자동차등록번호 검색
2. 중고자동차의 구조 · 장치 등의 성능 · 상태를 고지하지 아니한 자, 거짓으로 점검하거나 거짓 고지한 자는 [자동차관리법] 제 80조 제6호 및 제7호에 따라 2년 이하의 징역 또는 2천만원 이하의 벌금에 처합니다.
3. 성능 · 상태점검자(자동차정비업자)가 거짓으로 성능 · 상태 점검을 하거나 점검한 내용과 다르게 자동차매매업자에게 알린 경우 [자동차관리법 제21조 제2항 등의 규정에 따른 행정처분의 기준과 절차에 관한 규칙] 제5조 1항에 따라 1차 사업정지 30일, 2차 사업정지 90일, 3차 등록취소의 행정처분을 받습니다.
4. ※사고이력 인정은 사고로 자동차 주요 골격 부위의 판금, 용접수리 및 교환이 있는 경우로 한정합니다. 단 쿼터패널, 루프패널, 사이드실패널 부위는 절단, 용접 시에만 사고로 표기합니다. (후드, 프론트펜더, 도어, 트렁크리드 등 외판 부위 및 범퍼에 대한 판금, 용접수리 및 교환은 단순수리로서 사고에 포함되지 않습니다)
5. 성능 · 상태점검은 국토교통부장관이 정하는 자동차성능 · 상태점검 방법에 따라야 합니다.
6. 체크항목 판단기준(예시)
   • 미세누유(미세누수) : 해당부위에 오일(냉각수)이 비치는 정도로서 부품 노후로 인한 현상
   • 누유(누수) : 해당부위에서 오일(냉각수)이 뚝뚝서 떨어지는 상태
   • 부식: 차량하부와 외판의 금속표면이 화학반응에 의해 금속이 아닌 상태로 상실되어 가는 현상(단순히 녹슬어 있는 상태는 제외합니다)
   • 침수: 자동차의 원동기, 변속기 등 주요장치 일부가 물에 잠긴 흔적이 있는 상태
   • 현재 주행거리 : 성능 · 상태점검 당시 해당 차량 주행거리계의 주행거리를 기록하되, 기록한 주행거리가 자동차전산정보처리조직(자동차관리정보시스템)으로부터 받은 주행거리(주행거리계 교체 정보 포함)보다 적은 경우 '특기사항 및 점검자의 의견'란에 이를 적어야 합니다.

※ 자동차가격조사 · 산정의 보증에 관한 사항 등

1. 가격조사 · 산정자는 아래의 보증기간 또는 보증거리 이내에 중고자동차 성능 · 상태점검기록부(가격조사 · 산정 부분 한정)에 기재된 내용에 허위 또는 오류가 있는 경우 계약 또는 관계법령에 따라 매수인에 대하여 책임을 집니다. · 자동차인도일부터 보증기간은 ( )일, 보증거리는 ( )킬로미터로 합니다. (보증기간은 30일 이상, 보증거리는 2천킬로미터 이상이어야 하며, 그 중 먼저 도래한 것을 적용합니다)
2. 매매업자는 매수인이 가격조사 · 산정을 원할 경우 가격조사 · 산정자가 해당 자동차 가격을 조사 · 산정하여 결과를 이 서식에 적도록 한 후, 반드시 매매계약을 체결하기 전에 매수인에게 서면으로 고지하여야 합니다. 이 경우 매매업자는 가격조사 · 산정자에게 가격조사 · 산정을 의뢰하기 전에 매수인에게 가격조사 · 산정 비용을 안내하여야 합니다.
3. 자동차가격은 보험개발원이 정한 차량기준가액을 기준가격으로 조사 · 산정하되, 기준서는 「자동차관리법」 제58조의4제1호에 해당하는 자는 기술사회에서 발행한 기준서를, 제2호에 해당하는 자는 한국자동차진단보증협회에서 발행한 기준서를 각각 적용하여야 하며, 기준가격과 기준서는 산정일 기준 가장 최근에 발행된 것을 적용합니다.
4. 특기사항란은 가격조사 · 산정자의 자동차 성능 · 상태에 대한 견해가 성능 · 상태점검자의 견해와 다를 경우 표시합니다.

자동차가격조사 · 산정이란

※ "가격조사 · 산정"은 소비자가 매매계약을 체결함에 있어 중고차 가격의 적정성 판단에 참고할 수 있도록 법령에 의한 절차와 기준에 따라 전문 가격조사 · 산정인이 객관적으로 제시한 가액입니다. 따라서 "가격조사 · 산정"은 소비자의 자율적 선택에 따른 서비스이며, 가격조사 · 산정 결과는 중고차 가격판단에 관하여 법적 구속력은 없고 소비자의 구매여부 결정에 참고자료로 활용됩니다.

점검 장면 촬영 사진

서명 **성능점검보험료 : 44,880 원**

「「자동차관리법」 제58조 및 같은 법 시행규칙 제120조에 따라
([V]중고자동차성능 · 상태를 점검, [ ]자동차가격조사 · 산정) 하였음을 확인합니다.

2022년 03월 14일

중고자동차 성능 · 상태 점검자 (주)새라컴퍼니 수원지점 임철환 (인)
자동차가격조사 · 산정자 (인)
중고자동차 성능 · 상태 고지자 (주)바른모터스 김민기 (인)

본인은 위 중고자동차성능 · 상태점검기록부([ ]자동차가격조사 · 산정 선택)를
발급받은 사실을 확인합니다.

2022 년 6 월 18 일 매수인 (서명 또는 인)